T01000_ALX WORKOUT BASE IN ALLUMINIO

T01000_ALX BASIC ALUMINUM WORKOUT

VISTA TRIDIMENSIONALE

THREE-DIMENSIONAL VIEW

SCHEDA TECNICA *(TECHNICAL DATA SHEET)*		
ART. **T01000_ALX**	05-06-2024	SCALA *(SCALE)*
LE MISURE SONO ESPRESSE IN MM. *(MEASUREMENTS ARE EXPRESSED IN MM.)*		
TIEGI	**TIEGI SRL** VIA BENEDETTO CROCE 7 Z.I. "CONDOTTI BARDINI" 31058 SUSEGANA (TV) 0438-460519	
		FOGLIO 1 DI 5

PIANTA *(PLAN)*

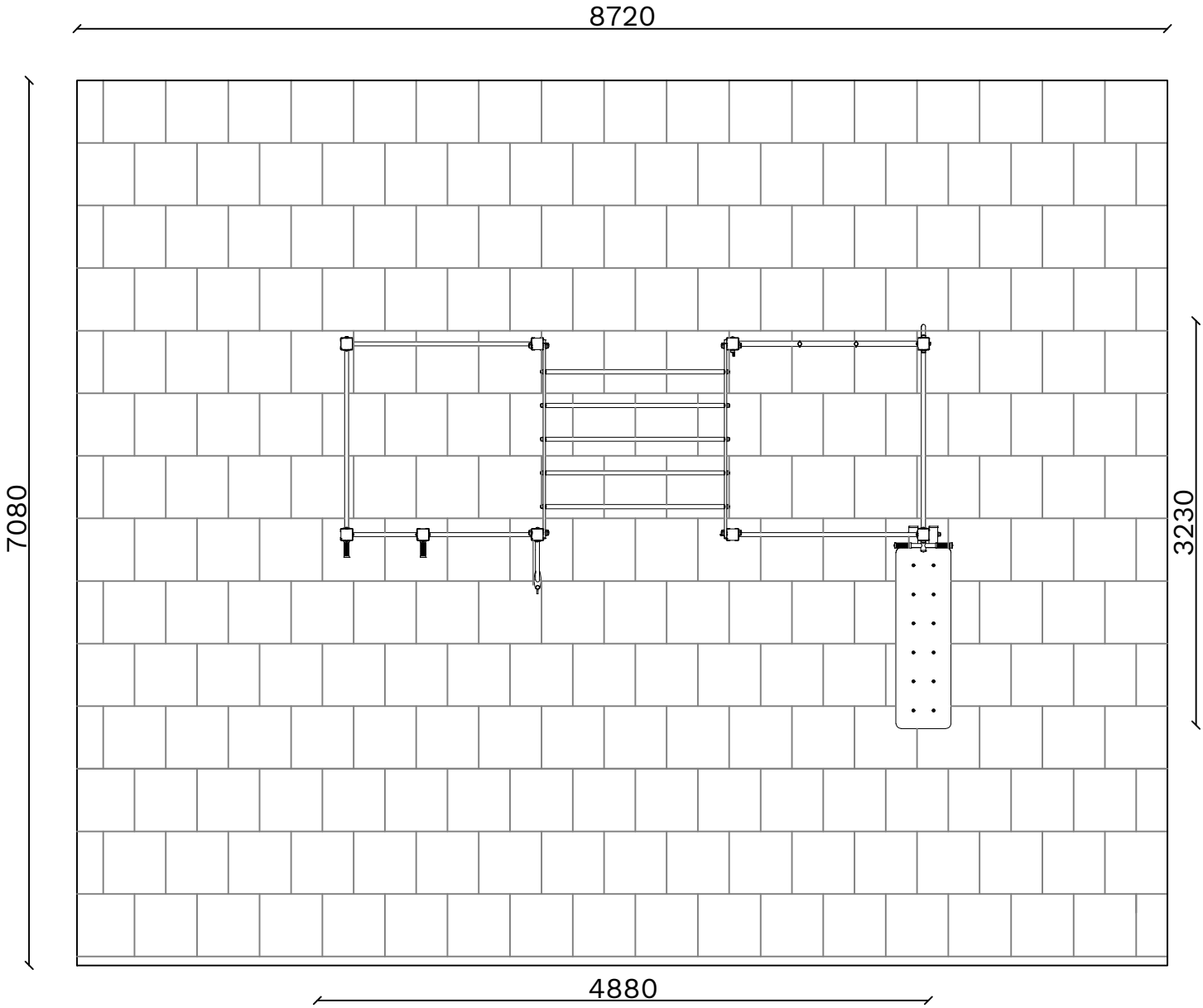

AREA DI SICUREZZA *(IMPACT AREA)* 62 MQ

SCHEDA TECNICA *(TECHNICAL DATA SHEET)*		
ART. **T01000_ALX**	05-06-2024	SCALA *(SCALE)*
LE MISURE SONO ESPRESSE IN MM. *(MEASUREMENTS ARE EXPRESSED IN MM.)*		

TIEGI SRL
VIA BENEDETTO CROCE 7
Z.I. "CONDOTTI BARDINI"
31058 SUSEGANA (TV)
0438-460519

ALTEZZA DI CADUTA MAX. *(SEAT HEIGHT)*
212 cm

INGOMBRO *(OVERALL DIMENSION)*
323 cm X 488 cm X 241 cm H.

NUMERO UTILIZZATORI
(MAX N. OF SIMULTANEOUS USERS) 8

AREA DI SICUREZZA *(IMPACT AREA)*
872 cm X 708 cm

SUPERFICIE ANTITRAUMA 62 mq
(MINIMUM SPACE)

ALTEZZA D'USO *(USE HEIGHT)*
> 140 cm

SCHEDA TECNICA *(TECHNICAL DATA SHEET)*		
ART. **T01000_ALX**	05-06-2024	SCALA *(SCALE)*
LE MISURE SONO ESPRESSE IN MM. *(MEASUREMENTS ARE EXPRESSED IN MM.)*		
TIEGI	**TIEGI SRL** VIA BENEDETTO CROCE 7 Z.I. "CONDOTTI BARDINI" 31058 SUSEGANA (TV) 0438-460519	
		FOGLIO 3 DI 5

TUBI 42X3MM PER ANELLI E PERTICHE LACCATI A POLVERE
(42X3MM TUBES FOR POWDER-COATED RINGS AND POLES)

ARRAMPICATA ORIZZONTALE COMPOSTA DA DUE PROFILI RETTANGOLARI E TUBI LACCATI A POLVERE
(HORIZONTAL CLIMB CONSISTING OF TWO RECTANGULAR PROFILES AND POWDER-COATED TUBES)

ANELLI E CORDA CON ANIMA IN ACCIAIO
(RINGS AND ROPE WITH STEEL CORE)

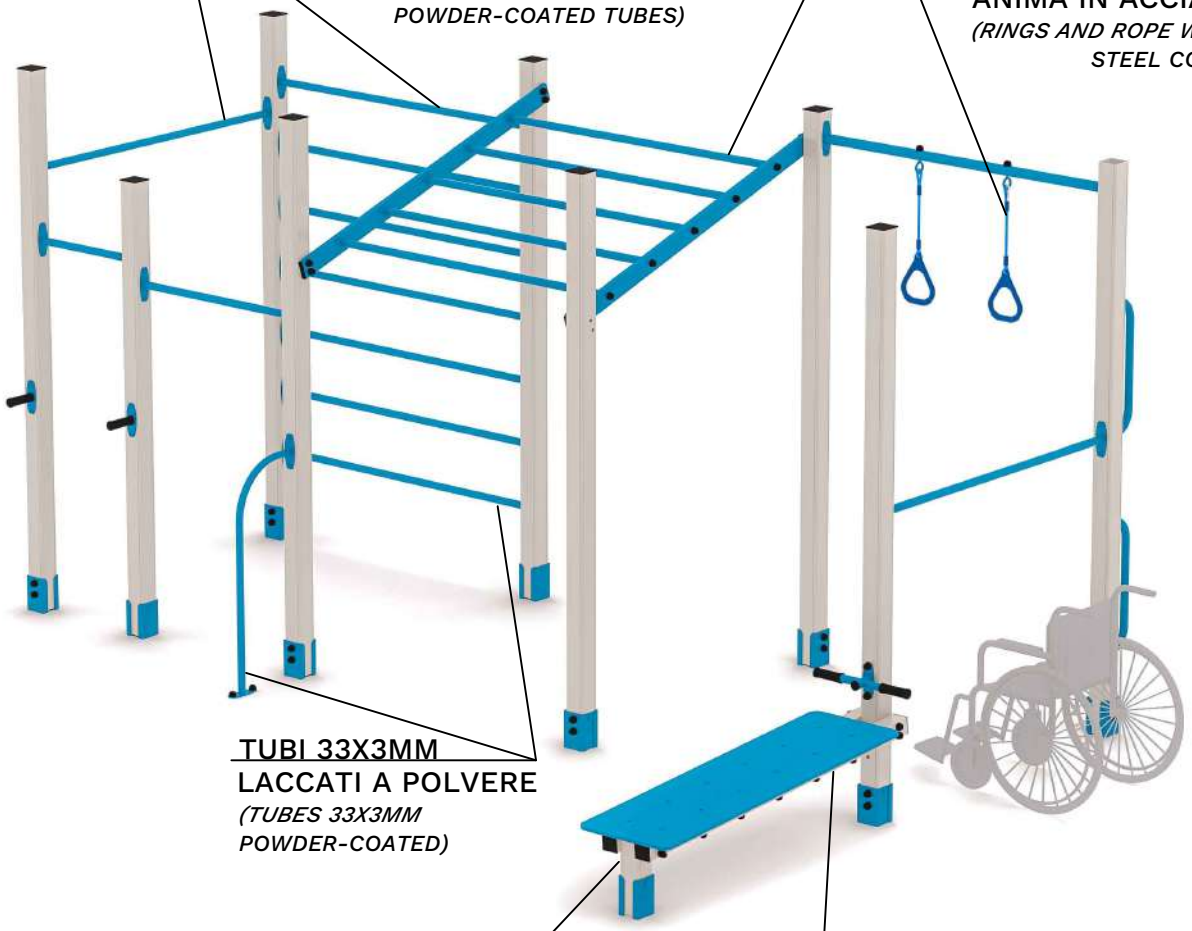

TUBI 33X3MM LACCATI A POLVERE
(TUBES 33X3MM POWDER-COATED)

PALO IN ALLUMINIO CON ANGOLI ARROTONDATI DA 90X90 MM LACCATO A POLVERE, DOTATO DI STAFFA PER ANCORAGGIO AL TERRENO O CLS
(90X90 MM POWDER-COATED ALUMINIUM POLE WITH ROUNDED CORNERS, EQUIPPED WITH BRACKET FOR ANCHORING TO THE GROUND OR CONCRETE)

PIANO PER ESERCIZI IN HDPE SANDWICH CON MANIGLIE IN POLIETILENE
(HDPE SANDWICH EXERCISE SURFACE WITH POLYETHYLENE HANDLES)

TUTTI GLI ELEMENTI DI FISSAGGIO, VITI, DADI, RONDELLE ECC. SONO IN ACCIAIO ZINCATO E PROTETTI DA GHIERE E TAPPI IN POLIETILENE
(ALL FASTENERS SCREWS, NUTS, WASHERS ETC. ARE MADE OF GALVANISED STEEL AND PROTECTED BY POLYETHYLENE FERRULES AND CAPS)

SCHEDA TECNICA *(TECHNICAL DATA SHEET)*		
ART. **T01000_ALX**	05-06-2024	SCALA *(SCALE)*
LE MISURE SONO ESPRESSE IN MM. *(MEASUREMENTS ARE EXPRESSED IN MM.)*		

TIEGI SRL
VIA BENEDETTO CROCE 7
Z.I. "CONDOTTI BARDINI"
31058 SUSEGANA (TV)
0438-460519

VISTA FRONTALE

(FRONTAL VIEW)

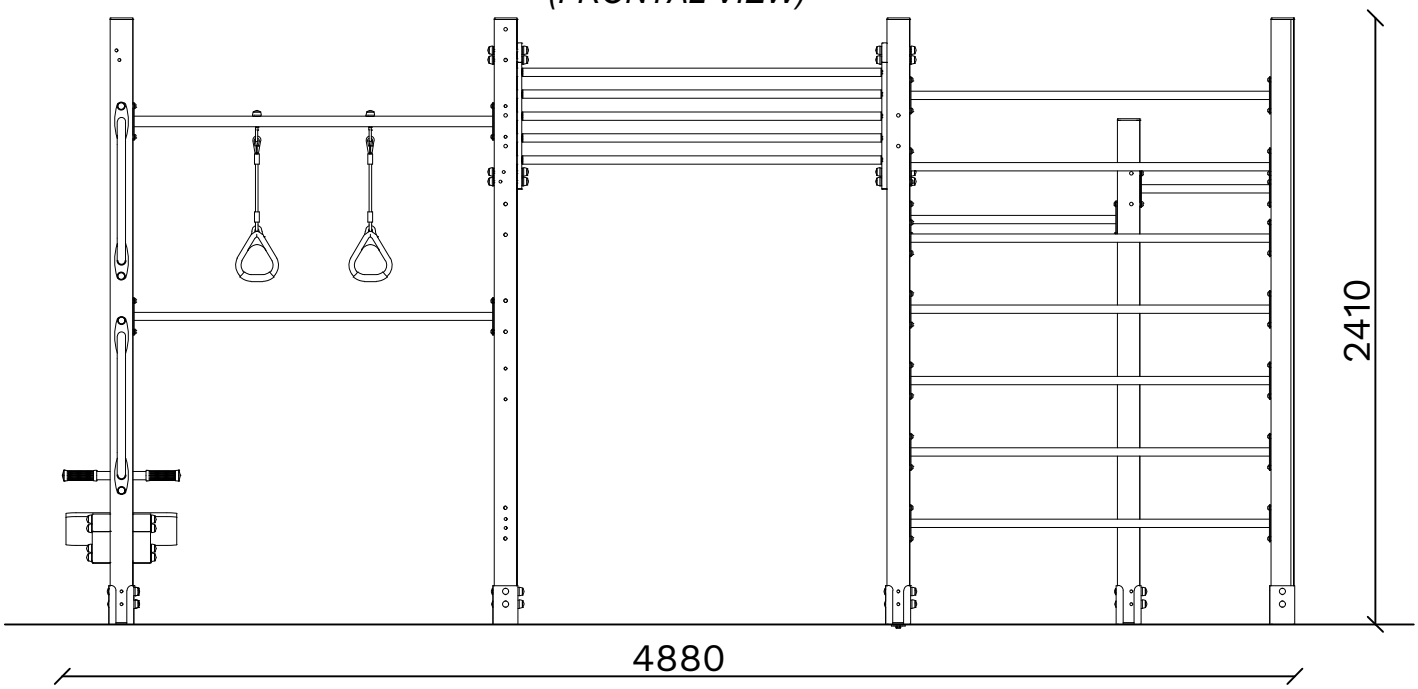

VISTA LATERALE

(LATERAL VIEW)

ALTEZZA MASSIMA DI CADUTA LIBERA

*(*MAXIMUM HEIGHT OF THE FREE FALL*)* CM 212

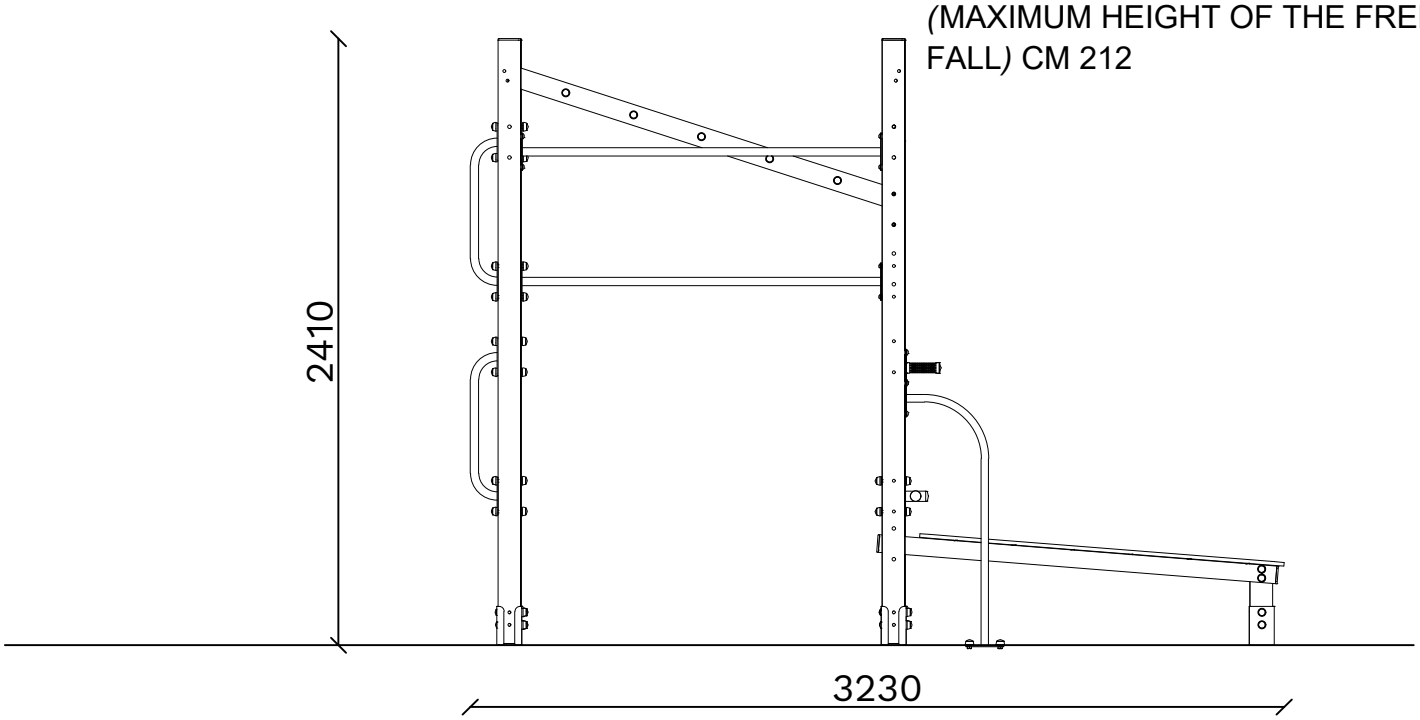

INGOMBRO MAX *(OVERALL DIMENSIONS)*

SCHEDA TECNICA *(TECHNICAL DATA SHEET)*		
ART. **T01000_ALX**	05-06-2024	SCALA *(SCALE)*
LE MISURE SONO ESPRESSE IN MM. *(MEASUREMENTS ARE EXPRESSED IN MM.)*		

TIEGI SRL
VIA BENEDETTO CROCE 7
Z.I. "CONDOTTI BARDINI"
31058 SUSEGANA (TV)
0438-460519